記号	日 付	訂 正 記 事	訂正者
⚠			

電気乾燥機 E-20HD
外形寸法図

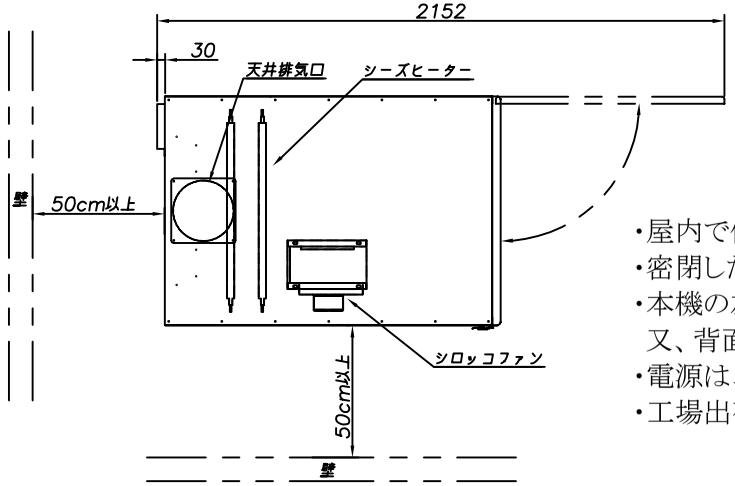

・屋内で使用して下さい。
・密閉した室内で使用しないで下さい。(換気をして下さい)
・本機の左側面側は、50cm以上の間を開けて設置して下さい。
　又、背面側は、50cm以上の間を空けて設置して下さい。
・電源は、三相200Vです。乾燥機専用回路(30A)を設けて下さい
・工場出荷時は後排気になっています。設置場所に応じて天井排気が出来ます。

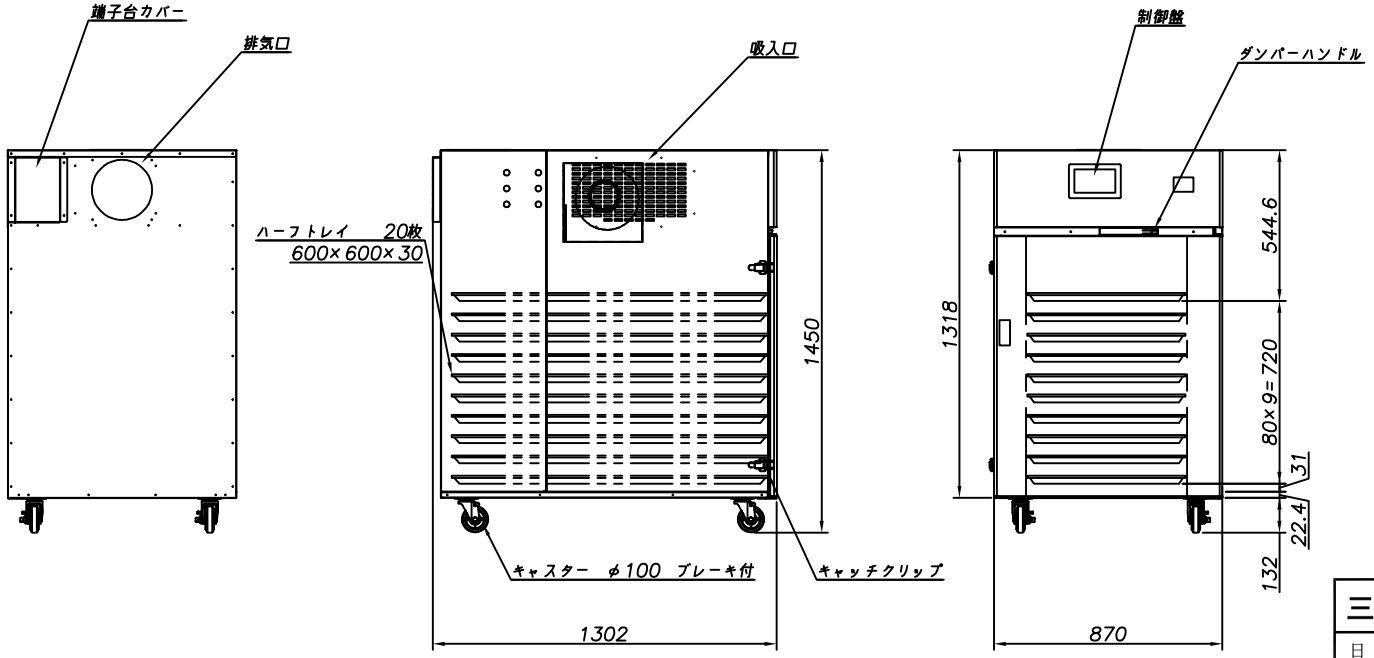

三角法	尺度	1:20	品名	
日 付	2025/2/6			
承認	検図	製図	設計	品番 / 品名コード
				図番 3E20HD-2A
大紀産業株式会社				

図番 3E20HD-2A